新增动力配电柜图纸

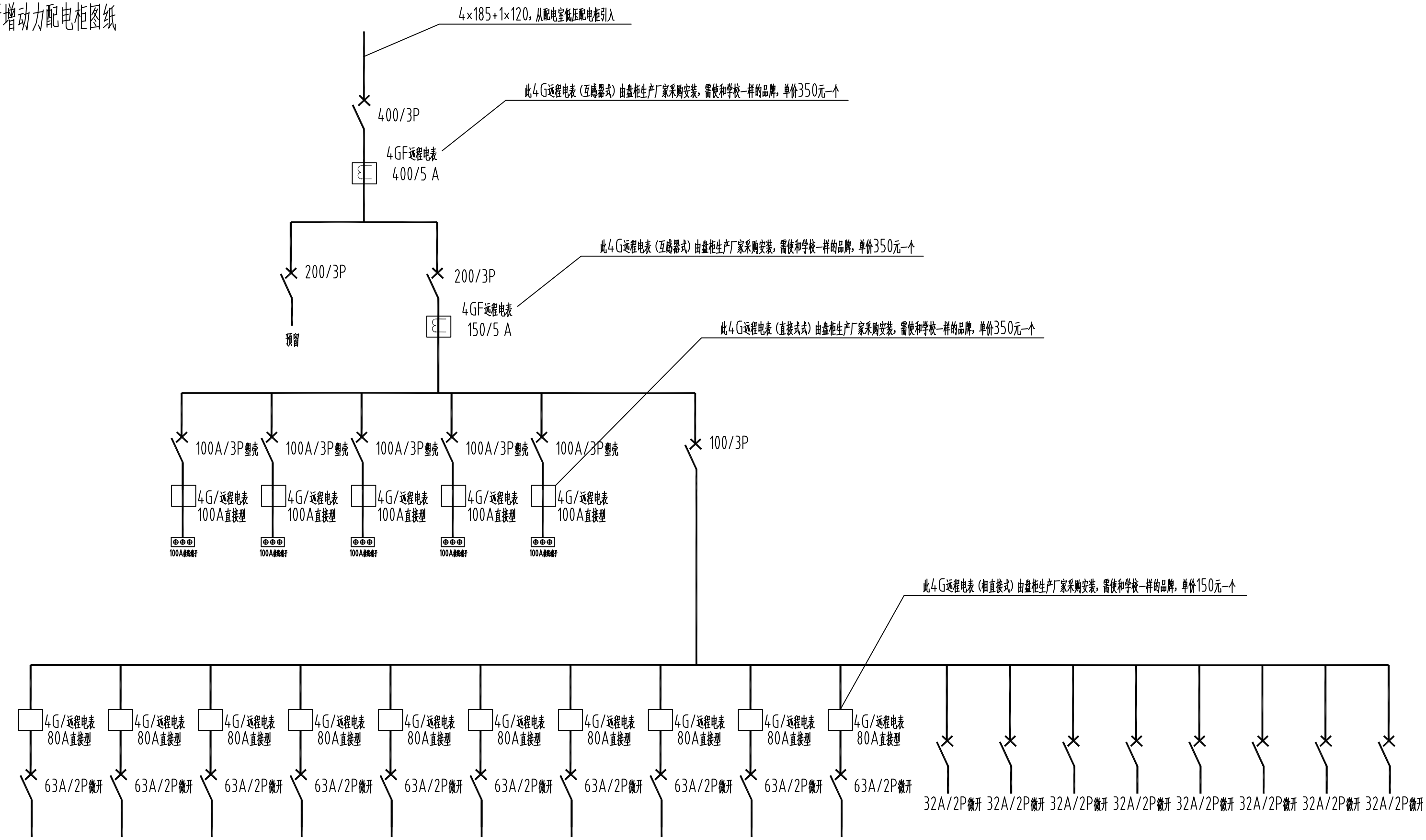
4×185+1×120，从配电室低压配电柜引入
400/3P
4GF远程电表
400/5 A
此4G远程电表（互感器式）由盘柜生产厂家采购安装，需使和学校一样的品牌，单价350元一个
200/3P
预留
200/3P
4GF远程电表
150/5 A
此4G远程电表（互感器式）由盘柜生产厂家采购安装，需使和学校一样的品牌，单价350元一个
此4G远程电表（直接式式）由盘柜生产厂家采购安装，需使和学校一样的品牌，单价350元一个
100A/3P塑壳
100A/3P塑壳
100A/3P塑壳
100A/3P塑壳
100A/3P塑壳
100/3P
4G/远程电表
100A直接型
4G/远程电表
100A直接型
4G/远程电表
100A直接型
4G/远程电表
100A直接型
4G/远程电表
100A直接型
100A表线端子
100A表线端子
100A表线端子
100A表线端子
100A表线端子
此4G远程电表（相直接式）由盘柜生产厂家采购安装，需使和学校一样的品牌，单价150元一个
4G/远程电表
80A直接型
63A/2P微开
32A/2P微开